ИННОВАЦИИ – ПУТЬ К ЦЕННОСТИ

SUNWARD

SL31W – ФРОНТАЛЬНЫЙ ПОГРУЗЧИК

- Номинальная мощность: 92 кВт/2200 об. в мин.
- Объем ковша: 1.7 м3
- Номинальная грузоподъёмность: 3000 кг

КОНФИГУРАЦИЯ	
КОНФИГУРАЦИЯ	Джойстик управления
Двигатель WEICHAl (Национальный ll)	Тормоз с суппортом, управляемый гибким валом
Трансмиссия LONKING	Кабина ROPS&FOPS
Механическое управление переключением передач	Комбинированный прибор
Оси LONKING (сухого типа)	Воздушный кондиционер

ОПЦИОНАЛЬНО	
Высокий сброс	Ковш для угля (2.5 м3)
Воздушный фильтр с масляной ванной	Ковш (режущие кромки из 3 частей)
Радиальные шины	Захват для бревен
3-й золотник для вспомогательных функций	Захват для травы
Раздвижное окно кабины	Ковш с боковым наконечником
Электрический обогрев заднего стекла	Вилка для бревен
Запираемая крышка масляного бака	Быстроразъемная муфта
Камера заднего обзора	Ковш для быстрой навески
Ковш (2.0 м3)	Ковш 4 в1
Увеличенный ковш (2.3 м3)	Снежный клинок
Радио / Mp3	

ТЕХНИЧЕСКИЕ ПАРАМЕТРЫ

SL31W

ОСНОВНЫЕ	Объем ковша	1.7 м3
	Номинальная грузоподъемность	3000 кг
	Рабочая масса	10300(10500)±300 кг
	Тяговое усилие	97±3 кН
	Отрывное усилие	105 (95) ±3 кН
	Д x Ш x В	7200(7450)×2500×3180
ДВИГАТЕЛЬ	Производитель / модель	WEICHAI/WP6G125E22
	Номинальная мощность	92 кВт / 2200 об. в мин.
	Макс. момент	500 Н·м/1400-1600 об. в мин.
	Диаметр цилиндра*ход поршня	105×130 мм
	Кол-во цилиндров / рабочий объем	6/6.75 л
	Очиститель воздуха	Трехступенчатый
	Генератор перем. тока	70 Ампер
	Аккумулятор	2-24 В / 105 Ач
	Мотор стартера	24 В / 6 кВт
ПРИВОД	Тип трансмиссии	Планетарная КПП
	Тип переключения	Механическое управление переключением передач
	Давление трансмиссии	1.1-1.5 Мпа
	Тип преобразователя крутящего момента	Одиночная двойная турбина
	Колебания задней оси	±10°
	Дифференциал	Обычный
	Главный редуктор	Спирально-конический, 1-ступенчатая редукция
	Конечный редуктор	Планетарная редукция
	Шины	17.5-25 L-3 12PR TT
	Скорость хода – вперед	7/12/24/36 км/ч
	Скорость хода – назад	8.5/28 км/ч
ТОРМОЗНАЯ СИСТЕМА	Служебный тормоз	Дисковый тормоз с пневматическим и гидравлическим суппортом
	Установочное давление	0.70-0.78 МПа
	Стояночный тормоз	Тормоз с суппортом, управляемый гибким валом
	Аварийный тормоз	
СИСТЕМА РУЛЕВОГО УПРАВЛЕНИЯ	Тип	Гидравлическая система определения нагрузки
	Насос	246 л/мин·2200 об. в мин.
	Давление системы	14 МПа
	Тип цилиндра	Двойного действия
	Угол рулевого управления	±35°
ГИДРАВЛИЧЕСКАЯ СИСТЕМА	Тип	Механическое управление переключением передач
	Насос	246 л/мин·2200 об. в мин.
	Клапан управления	2 золотника
	Давление системы	16 МПа
	Время рабочего цикла (сек)	9
ЗАПРАВОЧНЫЕ ЁМКОСТИ	Топливный бак	200 л
	Бак гидравлического масла	165/170 л
	Коленвал	14 л
	Трансмиссия	36 л
	Передняя/задняя ось	18.5 л/18.5 л

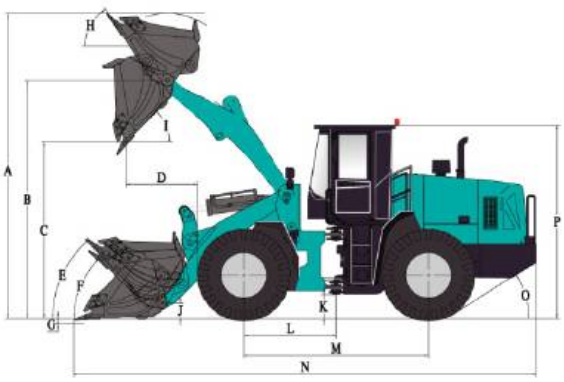

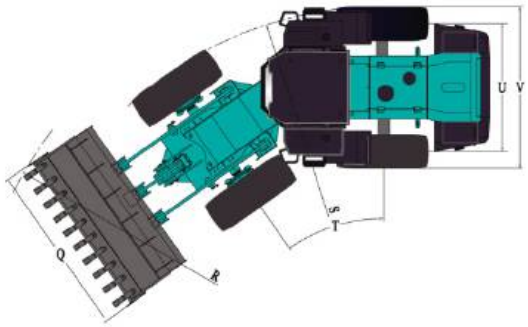

Параметр на рисунке		Стандарт	Опция
A	Общая высота - ковш поднят, мм	4474	4766
B	Высота штыря ковша при макс. подъеме, мм	3710	4064
C	Дистанция выгрузки при макс. подъеме (45°), мм	2905	3250
D	Вылет при макс. подъеме и разгрузке под углом 45°, мм	1095	1002
E	Угол наклона ковша при переноске, °	46.3	46.6
F	Угол наклона ковша на земле, °	40	40.9
G	Глубина копания, мм	30-40	30-40
H	Угол наклона ковша при макс. подъеме, °	50.7	47
I	Угол разгрузки при макс. подъеме, °	46.6	45
J	Высота при переноске, мм	400	400
K	Дорожный просвет, мм	345	345
L	Центральная линия передней оси до сцепного устройства, мм	1425	1425
M	Колесная база, мм	2850	2850
N	Общая длина, мм	7200	7450
O	Угол отхода, °	27	27
P	Высота до верха кабины, мм	3180	3180
Q	Общая ширина с ковшом, мм	2500	2500
R	Мин. радиус поворота над ковшом, мм	6190	6280
S	Мин. радиус поворота над шинами, мм	5675	5675
T	Угол руления – влево/вправо, °	35	35
U	Ширина по центру протектора, мм	1850	1850
V	Общая ширина над шинами, мм	2320	2320

Все размеры являются приблизительными, размеры могут изменяться в зависимости от выбора ковша и шин, См. эксплуатационные характеристики.

SUNWARD INTELLIGENT EQUIPMENT CO.,LTD.

Адр.: Китай, Хунань, Чанша, Синша, ул. Лянтанлу д. 1335 (E), Промышленный парк Sunward

E-mail: international@sunward.cc Сайт: http://global.sunward.com.cn/

ИННОВАЦИИ – ПУТЬ К ЦЕННОСТИ

SUNWARD

SL52W – ФРОНТАЛЬНЫЙ ПОГРУЗЧИК

- Номинальная мощность: 162 кВт/2200 об. в мин.
- Объем ковша: 3 м3
- Номинальная грузоподъёмность: 5000 кг

КОНФИГУРАЦИЯ
Двигатель WEICHAI (Национальный II)
Трансмиссия LONKING
Механическое управление переключением передач
Оси LONKING(сухого типа)
Механическое управление переключением передач
Тормоз с суппортом, управляемый гибким валом
Кабина ROPS&FOPS
Комбинированный прибор
Воздушный кондиционер

ОПЦИОНАЛЬНО	
Высокий сброс	Ковш (режущие кромки из 3 частей)
Воздушный фильтр с масляной ванной	Скальный ковш (2.7 м^3)
Радиальные шины	Большой ковш (3.5 м^3)
3-й золотник для вспомогательных функций	Ковш для угля (4.2 м^3)
Раздвижное окно кабины	Захват для бревен
Электрический обогрев заднего стекла	Захват для травы
Запираемая крышка масляного бака	Мерный разгрузочный ковш (2,5 м^3)
Камера заднего обзора	Вилка для мрамора
Радио / MP3	Вилка для паллетов

ТЕХНИЧЕСКИЕ ПАРАМЕТРЫ

SL52W

ОСНОВНЫЕ	Объем ковша	3.0 м³
	Номинальная грузоподъемность	5000 кг
	Рабочая масса	16800±300 кг
	Тяговое усилие	166±3 кН
	Отрывное усилие	170±3 кН
	Д x Ш x В	8105(8230)×3000×3380
ДВИГАТЕЛЬ	Производитель / модель	WEICHAI/WD10G220E21
	Номинальная мощность	162 кВт / 2200 об. в мин.
	Макс. момент	860 Н·м/1400-1600 об. в мин.
	Диаметр цилиндра*ход поршня	126×130 мм
	Кол-во цилиндров / рабочий объем	6/9.726 л
	Очиститель воздуха	Трехступенчатый
	Генератор перем. тока	70 Ампер
	Аккумулятор	2-24 В / 120 Ач
	Мотор стартера	24 В / 7.5 кВт
ПРИВОД	Тип трансмиссии	Планетарная КПП
	Тип переключения	Механическое управление переключением передач
	Давление трансмиссии	1.2-1.5 Мпа
	Тип преобразователя крутящего момента	Одиночная двойная турбина
	Колебания задней оси	±10°
	Дифференциал	Обычный
	Главный редуктор	Спирально-конический, 1-ступенчатая редукция
	Конечный редуктор	Планетарная редукция
	Шины	23.5-25 L-3 16PR TT
	Скорость хода – вперед	13/36 км/ч
	Скорость хода – назад	16 км/ч
ТОРМОЗНАЯ СИСТЕМА	Служебный тормоз	Дисковый тормоз с пневматическим и гидравлическим суппортом
	Установочное давление	0.70-0.78 МПа
	Стояночный тормоз	Тормоз с суппортом, управляемый гибким валом
	Аварийный тормоз	
СИСТЕМА РУЛЕВОГО УПРАВЛЕНИЯ	Тип	Гидравлическая система определения нагрузки
	Насос	176 л/мин·2200 об. в мин.
	Давление системы	15 МПа
	Тип цилиндра	Двойного действия
	Угол рулевого управления	±35°
ГИДРАВЛИЧЕСКАЯ СИСТЕМА	Тип	Механическое управление переключением передач
	Насос	220 л/мин·2200 об. в мин.
	Клапан управления	2 золотника
	Давление системы	16 МПа
	Время рабочего цикла (сек)	11
ЗАПРАВОЧНЫЕ ЁМКОСТИ	Топливный бак	285 л
	Бак гидравлического масла	265/270 л
	Коленвал	20 л
	Трансмиссия	46 л
	Передняя/задняя ось	28 л/28 л

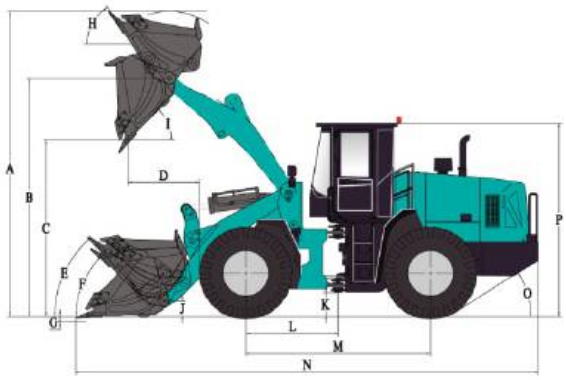

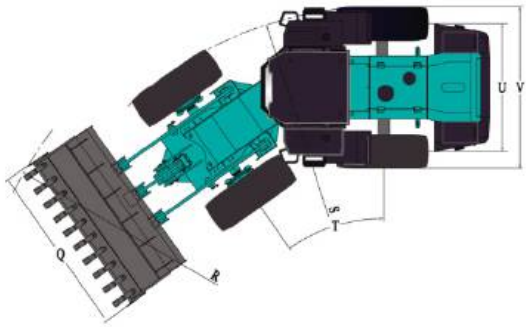

	Параметр на рисунке	Стандарт	Опция
A	Общая высота - ковш поднят, мм	5275	5637
B	Высота штыря ковша при макс. подъеме, мм	4119	4520
C	Дистанция выгрузки при макс. подъеме (45°), мм	3062	3458
D	Вылет при макс. подъеме и разгрузке под углом 45°, мм	1276	1230
E	Угол наклона ковша при переноске, °	48	46
F	Угол наклона ковша на земле, °	45	42
G	Глубина копания, мм	50	50
H	Угол наклона ковша при макс. подъеме, °	53	50
I	Угол разгрузки при макс. подъеме, °	45	45
J	Высота при переноске, мм	400	400
K	Дорожный просвет, мм	409	409
L	Центральная линия передней оси до сцепного устройства, мм	1615	1615
M	Колесная база, мм	3230	3230
N	Общая длина, мм	8015	8230
O	Угол отхода, °	32	32
P	Высота до верха кабины, мм	3380	3380
Q	Общая ширина с ковшом, мм	3000	3000
R	Мин. радиус поворота над ковшом, мм	7170	7280
S	Мин. радиус поворота над шинами, мм	6537.5	6537.5
T	Угол руления – влево/вправо, °	35	35
U	Ширина по центру протектора, мм	2240	2240
V	Общая ширина над шинами, мм	2835	2835

Все размеры являются приблизительными, размеры могут изменяться в зависимости от выбора ковша и шин, См. эксплуатационные характеристики.

SUNWARD INTELLIGENT EQUIPMENT CO.,LTD.
Адр.: Китай, Хунань, Чанша, Синша, ул. Лянтанлу д. 1335 (E), Промышленный парк Sunward
E-mail: international@sunward.cc Сайт: http://global.sunward.com.cn/

ИННОВАЦИИ – ПУТЬ К ЦЕННОСТИ

SUNWARD

SL61W – ФРОНТАЛЬНЫЙ ПОГРУЗЧИК

- Номинальная мощность: 178 кВт/2200 об. в мин.
- Объем ковша: 3, 5 м3
- Номинальная грузоподъёмность: 6000 кг

КОНФИГУРАЦИЯ
Двигатель WEICHAI (Национальный II)
Трансмиссия LONKING
Механическое управление переключением передач
Оси LONKING (сухого типа)
Дожйстик управление переключением передач
Тормоз с суппортом, управляемый гибким валом
Кабина ROPS&FOPS
Комбинированный прибор
Воздушный кондиционер

ОПЦИОНАЛЬНО	
Высокий сброс	Радио / MP3
Воздушный фильтр с масляной ванной	Камера заднего обзора
750/65R25	Скальный ковш (3.8 м^3)
3-й золотник для вспомогательных функций	Большой ковш (4.2 м^3)
Раздвижное окно кабины	Ковш для угля (5.0/5.6 м^3)
Электрический обогрев заднего стекла	Захват для бревен
Запираемая крышка масляного бака	Захват для травы

ТЕХНИЧЕСКИЕ ПАРАМЕТРЫ

SL61W

ОСНОВНЫЕ	Объем ковша	3.5 м³
	Номинальная грузоподъемность	6000 кг
	Рабочая масса	21700±300 кг
	Тяговое усилие	200±5 кН
	Отрывное усилие	≥200 кН
	Д x Ш x В	8700×3050×3510
ДВИГАТЕЛЬ	Производитель / модель	WEICHAI/WP10G240E341
	Номинальная мощность	178 кВт / 2200 об. в мин.
	Макс. момент	1200 Н·м/1400-1600 об. в мин.
	Кол-во цилиндров / рабочий объем	6/9.726 л
	Генератор перем. тока	70 Ампер
	Аккумулятор	2-24 В / 120 Ач
	Мотор стартера	24 В / 7.5 кВт
ПРИВОД	Тип трансмиссии	Планетарная КПП
	Тип переключения	Механическое управление переключением передач
	Давление трансмиссии	1.1-1.5 Мпа
	Тип преобразователя крутящего момента	Одиночная двойная турбина
	Колебания задней оси	±10°
	Дифференциал	Обычный
	Главный редуктор	Спирально-конический, 1-ступенчатая редукция
	Конечный редуктор	Планетарная редукция
	Шины	26.5-25 -24PR
	Скорость хода – вперед	14/38 км/ч
	Скорость хода – назад	19.5 км/ч
ТОРМОЗНАЯ СИСТЕМА	Служебный тормоз	Дисковый тормоз с пневматическим и гидравлическим суппортом
	Установочное давление	0.70-0.78 МПа
	Стояночный тормоз	Тормоз с суппортом, управляемый гибким валом
	Аварийный тормоз	
СИСТЕМА РУЛЕВОГО УПРАВЛЕНИЯ	Тип	Гидравлическая система определения нагрузки
	Насос	176 л/мин·2200 об. в мин.
	Давление системы	16 МПа
	Тип цилиндра	Двойного действия
	Угол рулевого управления	±35°
ГИДРАВЛИЧЕСКАЯ СИСТЕМА	Тип	Механическое управление переключением передач
	Клапан управления	2 золотника
	Давление системы	18 МПа
	Время рабочего цикла (сек)	≤10.8
ЗАПРАВОЧНЫЕ ЁМКОСТИ	Топливный бак	330 л
	Бак гидравлического масла	270 л
	Коленвал	19 л
	Трансмиссия	63 л
	Передняя/задняя ось	62 л

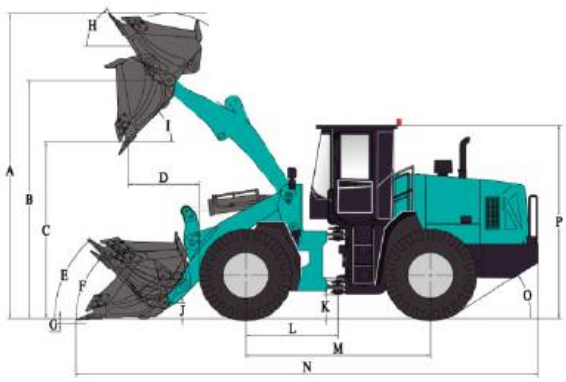

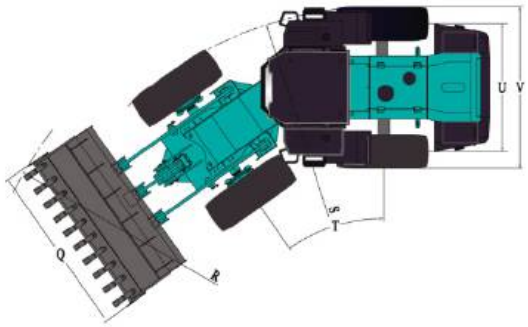

Параметр на рисунке		Стандарт
A	Общая высота - ковш поднят, мм	6129
B	Высота штыря ковша при макс. подъеме, мм	4709
C	Дистанция выгрузки при макс. подъеме (45°), мм	3580
D	Вылет при макс. подъеме и разгрузке под углом 45°, мм	1227
E	Угол наклона ковша при переноске, °	48.6
F	Угол наклона ковша на земле, °	46.2
G	Глубина копания , мм	69
H	Угол наклона ковша при макс. подъеме, °	50.4
I	Угол разгрузки при макс. подъеме, °	45
J	Высота при переноске	400
K	Дорожный просвет, мм	512
L	Центральная линия передней оси до сцепного устройства, мм	1700
M	Колесная база, мм	3400
N	Общая длина, мм	8700
O	Угол отхода, °	30
P	Общая высота, мм	3510
Q	Общая ширина с ковшом, мм	3050
R	Мин. радиус поворота над ковшом, мм	7594
S	Мин. радиус поворота над шинами, мм	6500
T	Угол руления – влево/вправо, °	35
U	Ширина по центру протектора, мм	2270
V	Общая ширина над шинами, мм	2945

Все размеры являются приблизительными, размеры могут изменяться в зависимости от выбора ковша и шин, см. эксплуатационные характеристики.

SUNWARD INTELLIGENT EQUIPMENT CO.,LTD.

Адр.: Китай, Хунань, Чанша, Синша, ул. Лянтанлу д. 1335 (E), Промышленный парк Sunward

E-mail: international@sunward.cc Сайт: http://global.sunward.com.cn/

ИННОВАЦИИ – ПУТЬ К ЦЕННОСТИ

SUNWARD

SL71W – ФРОНТАЛЬНЫЙ ПОГРУЗЧИК

- Номинальная мощность: 199 кВт/2000 об. в мин.
- Объем ковша: 5, 2 м3
- Номинальная грузоподъёмность: 7000 кг

КОНФИГУРАЦИЯ
Двигатель: WEICHAI (Национальный Ⅲ)
Трансмиссия: LIUZHOU ZF
Управление переключением передач: дожйстик
Гидропривод
Кабина ROPS&FOPS
Тормоз с суппортом, управляемый гибким валом
LED рабочая лампа
Радио / MP3
Жидкокристаллический дисплей
Воздушный кондиционер

ОПЦИОНАЛЬНО	
Холодный запуск	Раздвижное окно кабины
Высокий сброс	Камера заднего обзора
Воздушный фильтр с масляной ванной	Обогреватель
Электрический обогрев заднего стекла	Скальный ковш (4.2 м3)
Запираемая крышка масляного бака	Ковш для угля (7.0 м^3)

ТЕХНИЧЕСКИЕ ПАРАМЕТРЫ

SL71W

ОСНОВНЫЕ	Объем ковша	5.2 м³
	Номинальная грузоподъемность	7000 кг
	Рабочая масса	23500±300 кг
	Тяговое усилие	200±3 кН
	Отрывное усилие	245±3 кН
	Д x Ш x В	8886×3300×3460
ДВИГАТЕЛЬ	Производитель / модель	WEICHAI/WP10G270E341
	Номинальная мощность	199 кВт / 2000 об. в мин.
	Макс. момент	1100 Н·м/1400-1600 об. в мин.
	Кол-во цилиндров / рабочий объем	6/9.726 л
	Генератор перем. тока	55 Ампер
	Аккумулятор	2-24 В / 120 Ач
	Мотор стартера	24 В / 7.5 кВт
ПРИВОД	Тип трансмиссии	Автоматическая коробка передач с неподвижным валом
	Тип переключения	Автоматический переключатель
	Давление трансмиссии	1.2-1.5 Мпа
	Тип преобразователя крутящего момента	Одиночная двойная турбина
	Колебания задней оси	±10°
	Дифференциал	Обычный
	Главный редуктор	Спирально-конический, 1-ступенчатая редукция
	Конечный редуктор	Планетарная редукция
	Шины	750/65R25 L-3TL
	Скорость хода – вперед	6.2/12.2/22.8/36 км/ч
	Скорость хода – назад	7.5/12.7/22.8 км/ч
ТОРМОЗНАЯ СИСТЕМА	Служебный тормоз	Дисковый тормоз с пневматическим и гидравлическим суппортом
	Установочное давление	0.70-0.78 МПа
	Стояночный тормоз	Тормоз с суппортом, управляемый гибким валом
	Аварийный тормоз	
СИСТЕМА РУЛЕВОГО УПРАВЛЕНИЯ	Тип	Гидравлическая система определения нагрузки
	Насос	220 л/мин·2200 об. в мин.
	Давление системы	16 МПа
	Тип цилиндра	Двойного действия
	Угол рулевого управления	±35°
ГИДРАВЛИЧЕСКАЯ СИСТЕМА	Тип	Дожйстик управление переключением передач
	Насос	176 л/мин·2200 об. в мин.
	Клапан управления	2 золотника
	Давление системы	23 МПа
	Время рабочего цикла (сек)	10.5
ЗАПРАВОЧНЫЕ ЁМКОСТИ	Топливный бак	350 л
	Бак гидравлического масла	280 л
	Коленвал	20 л
	Трансмиссия	48 л
	Передняя/задняя ось	46/46 л

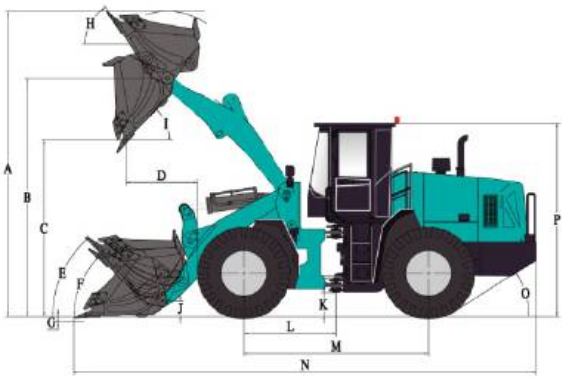

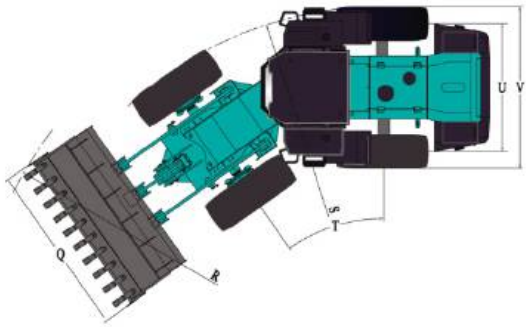

Параметр на рисунке		Единицы	Стандарт
A	Общая высота - ковш поднят	мм	6220
B	Высота штыря ковша при макс. подъеме	мм	4639
C	Дистанция выгрузки при макс. подъеме (45°)	мм	3419
D	Вылет при макс. подъеме и разгрузке под углом 45°	мм	1493
E	Угол наклона ковша при переноске	°	50.4
F	Угол наклона ковша на земле	°	47.6
G	Глубина копания	мм	157
H	Угол наклона ковша при макс. подъеме	°	51.6
I	Угол разгрузки при макс. подъеме	°	40
J	Высота при переноске	мм	400
K	Дорожный просвет	мм	421
L	Центральная линия передней оси до сцепного устройства	мм	1775
M	Колесная база	мм	3550
N	Общая длина	мм	8886
O	Угол отхода	°	30
P	Общая высота	мм	3460
Q	Общая ширина с ковшом	мм	3300
R	Мин. радиус поворота над ковшом	мм	7763
S	Мин. радиус поворота над шинами	мм	6935
T	Угол руления – влево/вправо	°	36
U	Ширина по центру протектора	мм	2350
V	Общая ширина над шинами	мм	3100

Все размеры являются приблизительными, размеры могут изменяться в зависимости от выбора ковша и шин, См. эксплуатационные характеристики.

SUNWARD INTELLIGENT EQUIPMENT CO.,LTD.

Адр.: Китай, Хунань, Чанша, Синша, ул. Лянтанлу д. 1335 (E), Промышленный парк Sunward

E-mail: international@sunward.cc Сайт: http://global.sunward.com.cn/